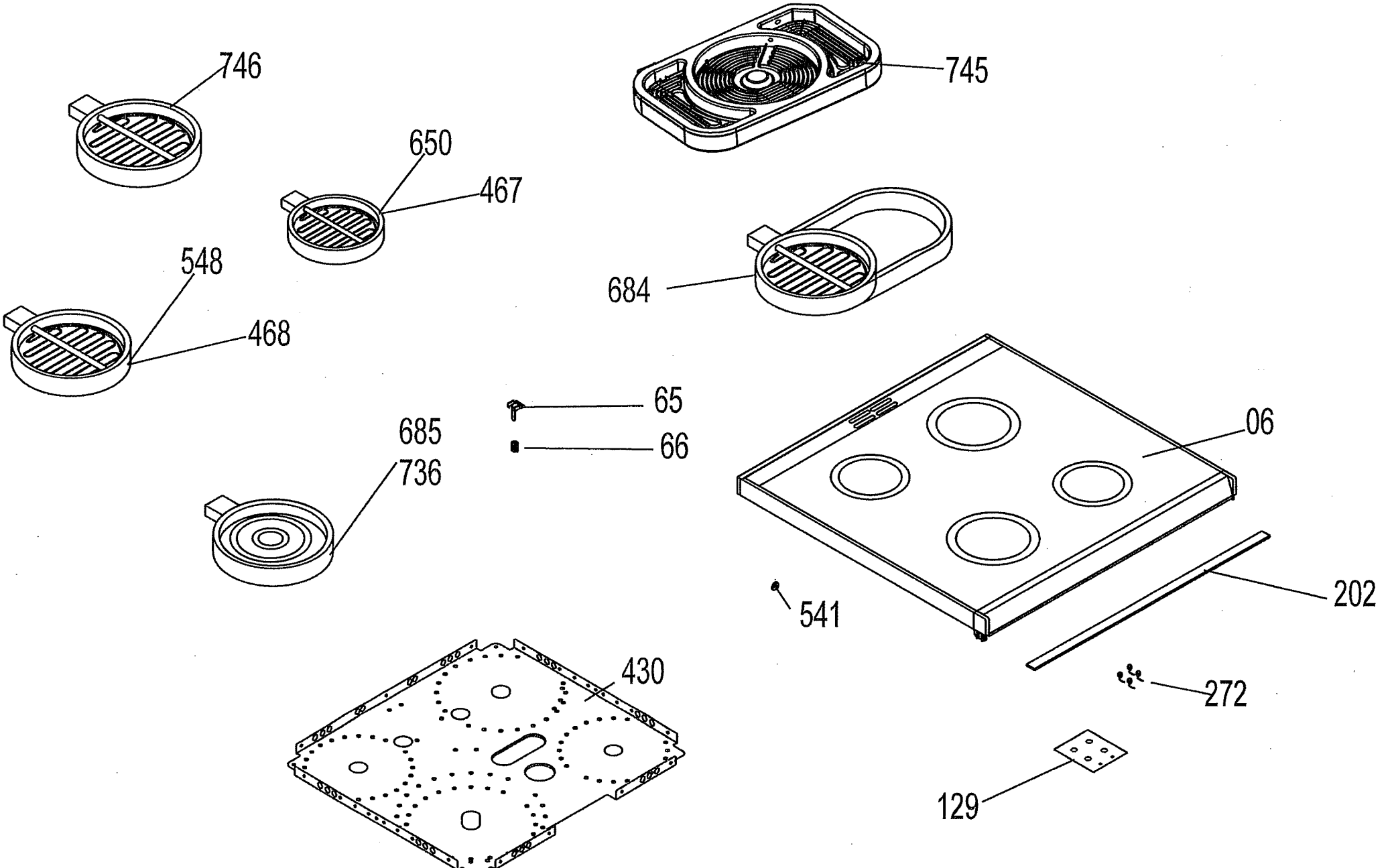
746
745
650
467
548
684
468
65
66
06
685
736
202
541
430
272
129

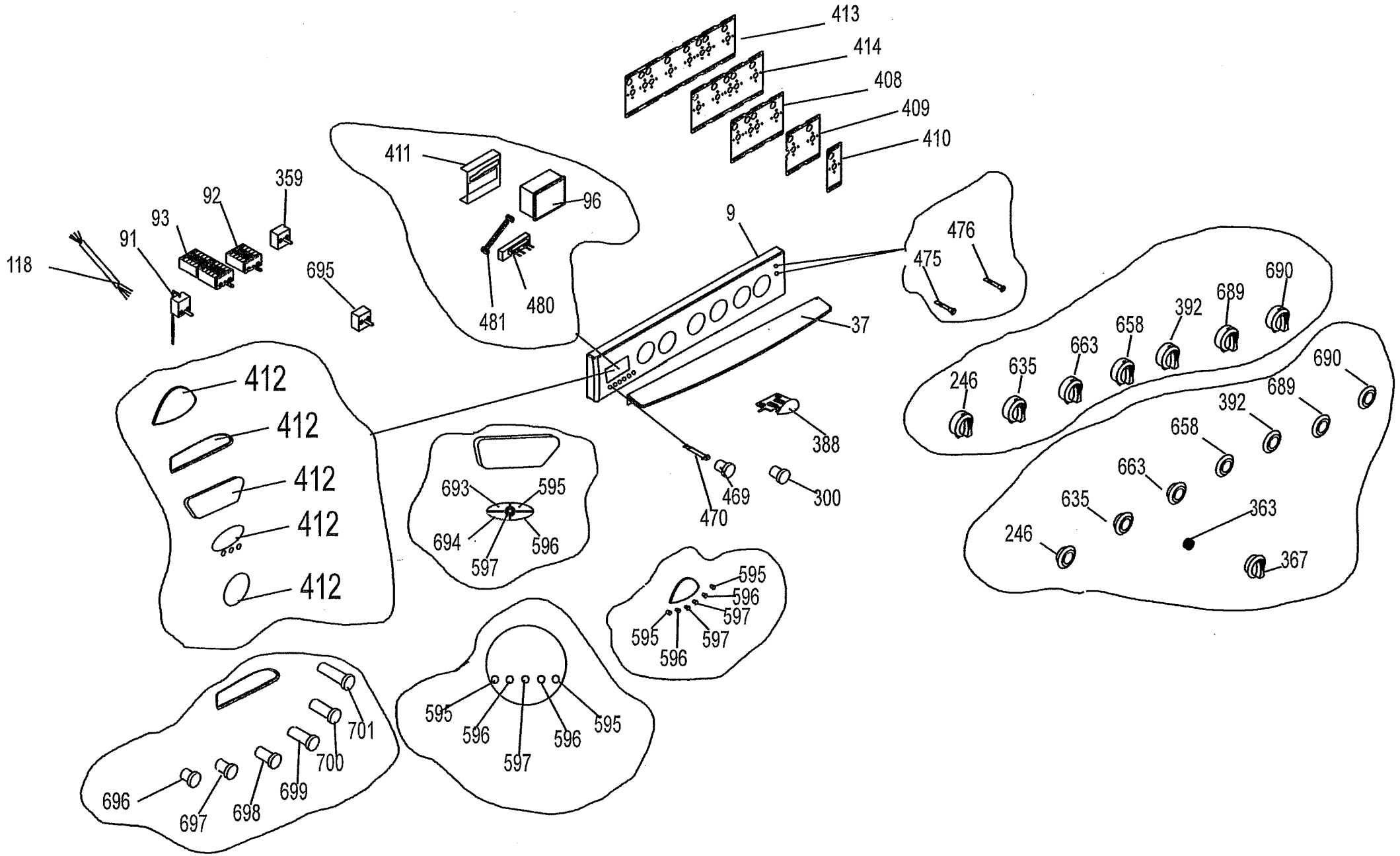
413
414
408
409
410
411
96
481
480
359
92
93
91
118
695
9
476
475
37
412
412
412
412
412
693
595
694
596
597
470
469
388
300
690
689
392
658
663
635
246
690
689
392
658
663
635
363
246
367
595
596
597
595
597
596
595
596
597
596
595
701
700
699
698
697
696

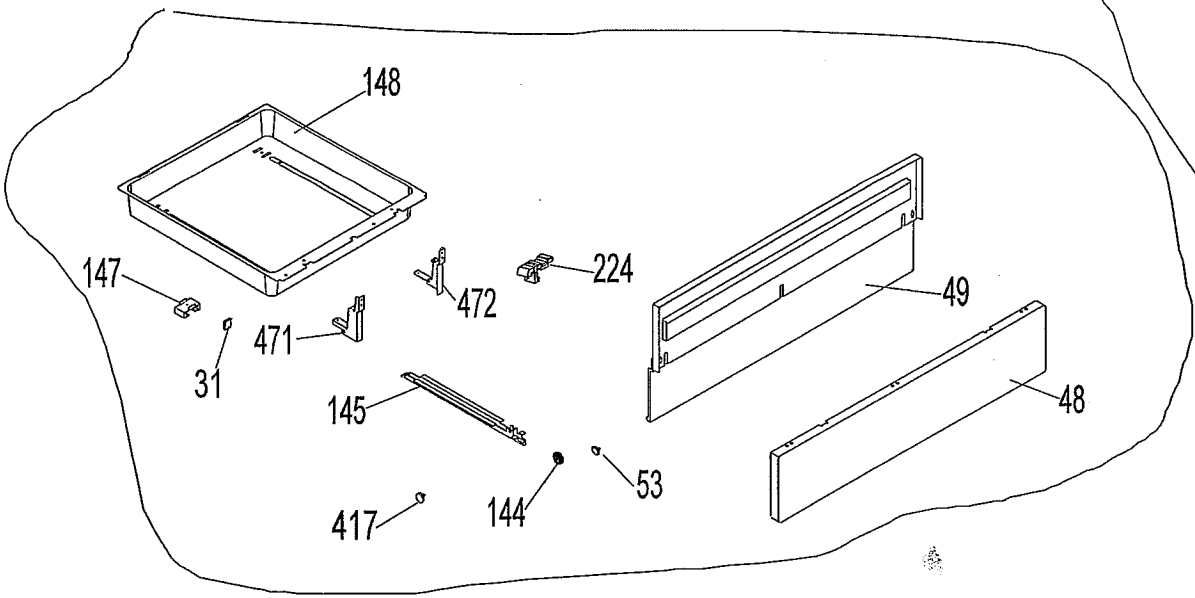
148
147
31
471
472
224
49
145
48
53
417
144

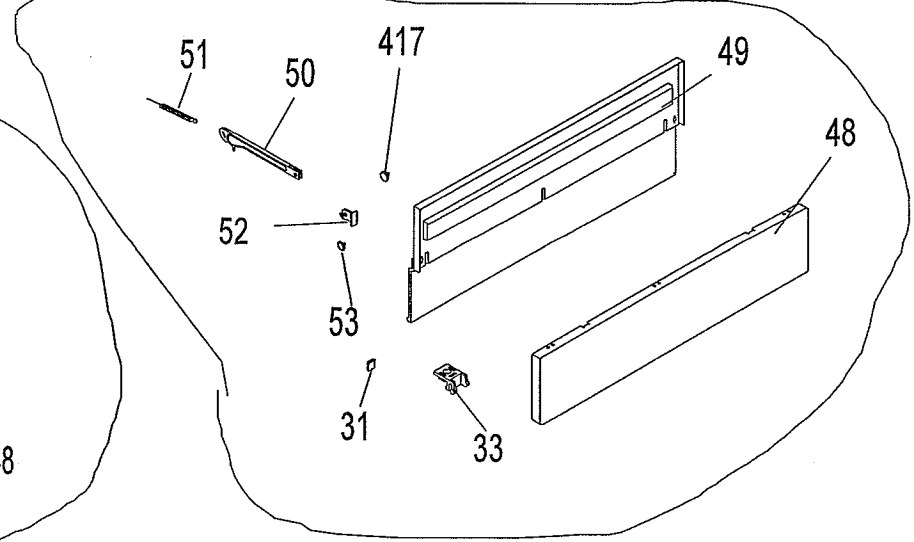
51
50
417
49
48
52
53
31
33

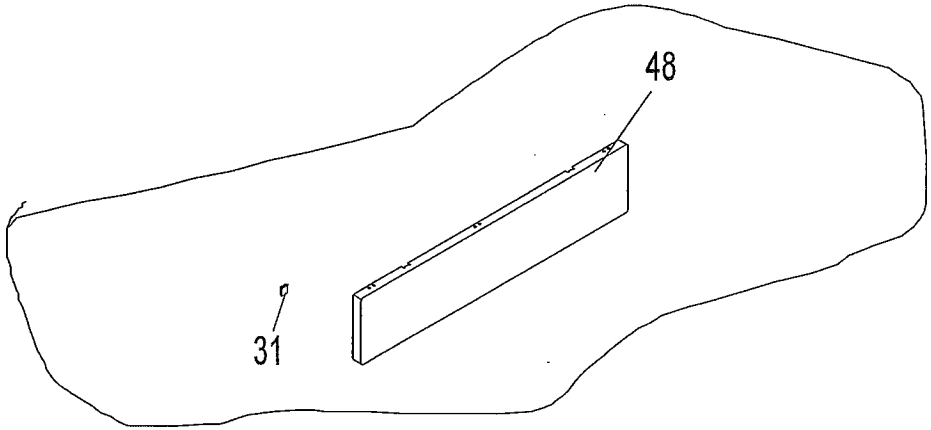
48
31

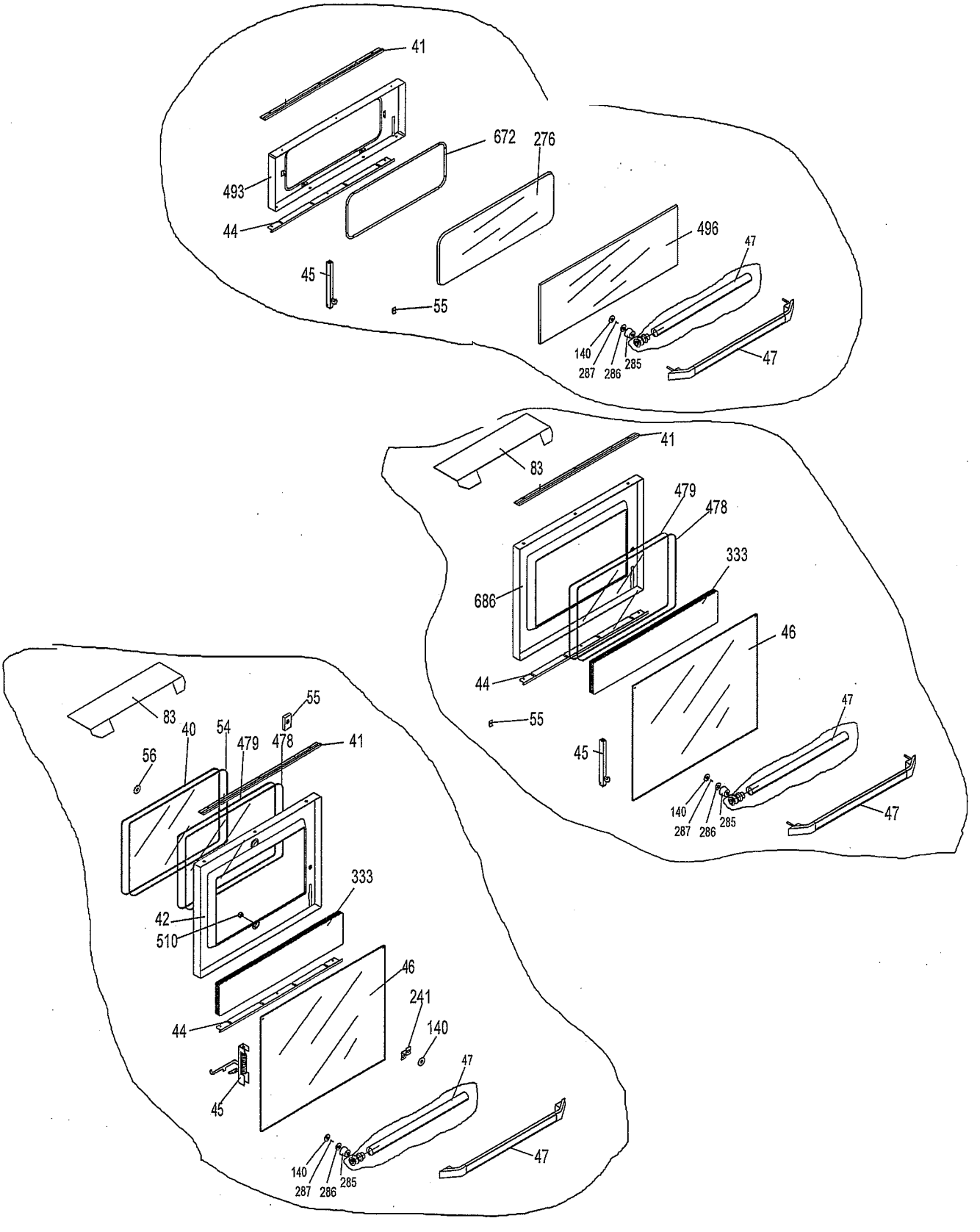
41
672
276
493
44
496
47
45
55
140
287
286
285
47
41
83
479
478
333
686
46
44
55
47
45
140
287
286
285
47
83
55
40
54
479
478
41
56
333
42
510
46
241
44
140
47
45
140
287
286
285
47

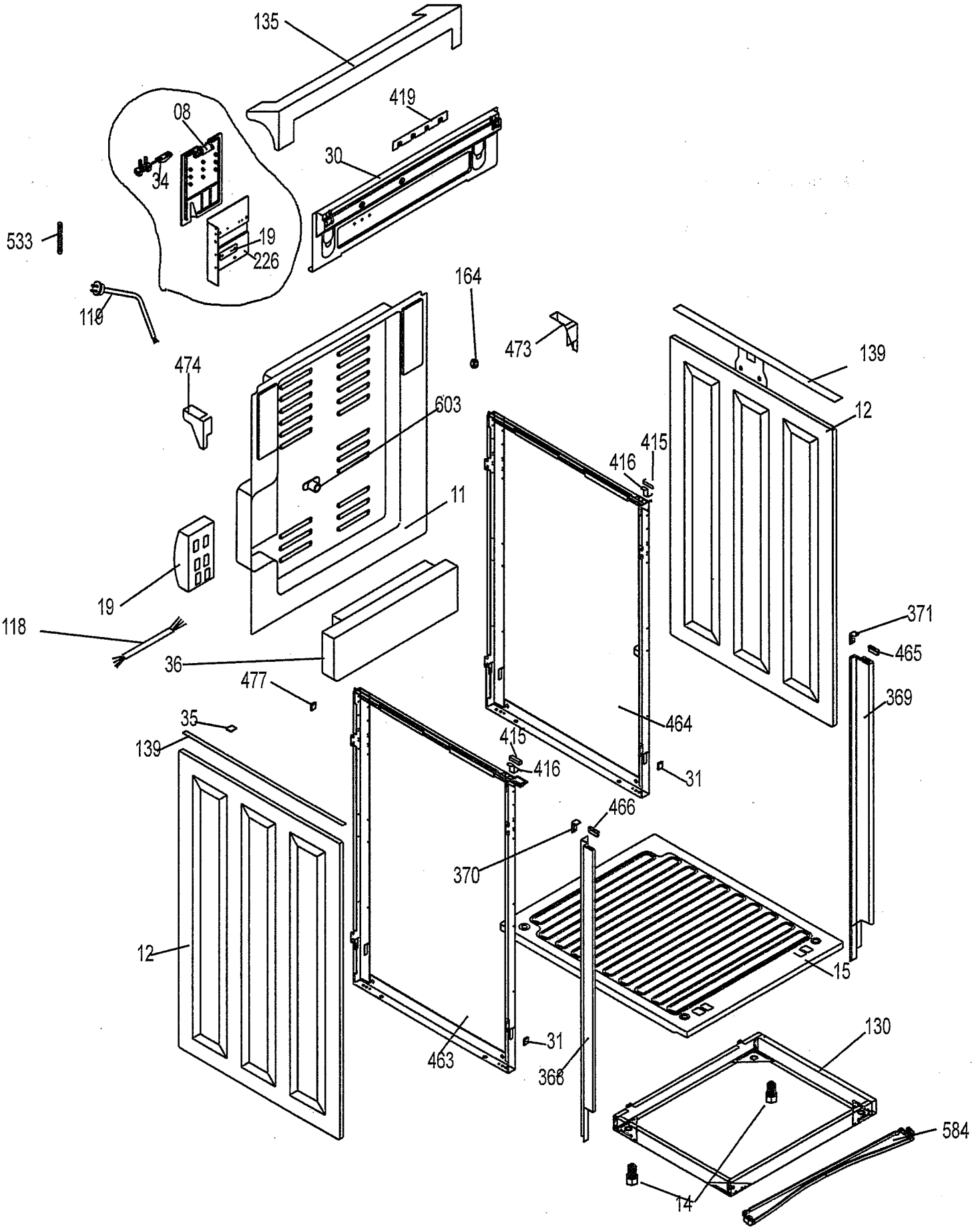
135
419
08
30
34
533
19
226
110
164
473
139
474
603
12
415
416
11
19
371
118
465
36
369
477
464
35
415
139
416
31
466
370
12
15
130
31
463
366
584
14

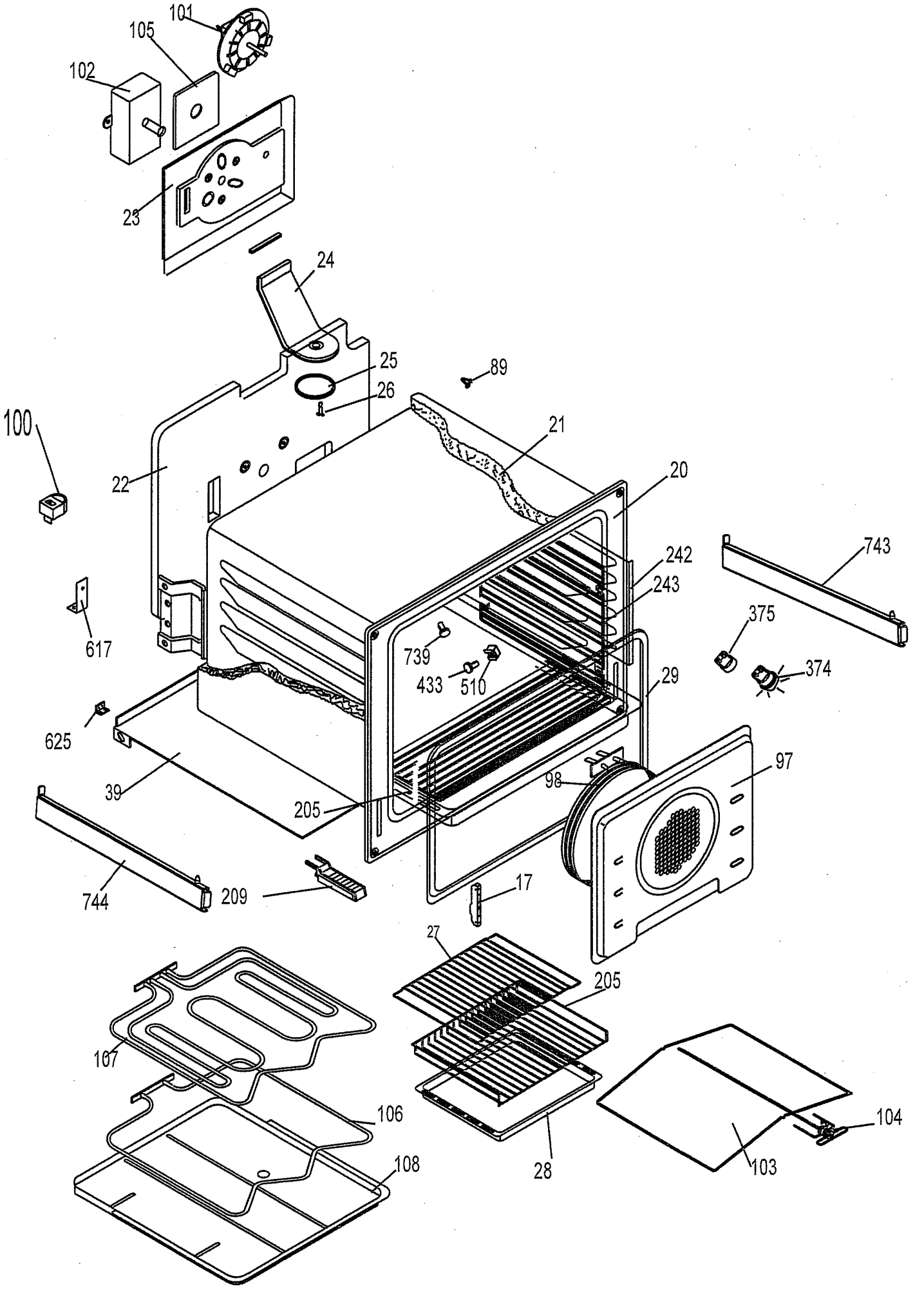
101
105
102
23
24
25
26
89
100
21
22
20
242
243
743
617
375
739
374
433
510
29
625
97
39
98
205
744
209
17
27
205
107
106
104
108
28
103